Specification

DA-800

Auto-Suction Type

GASDNA

(주)가스디엔에이 인천광역시 서구 북항로193번길 101(원창동) A동(사무동), B동(생산동) 우편번호 : 22856

Tel: 032)584-7420 Fax: 032)584-7424 E-mail: gasdna@gasdna.com Web: http://www.gasdna.com

제품개요

DA-800은 가연성가스 독성가스 VOC 의 누출을 검지 하여 현장에서 농도를 표시하고, 검지신호를 표준 전류신호로 변환시켜 외부에 출력해주는 현장 지시형 트랜스미터 타입의 가스 측정기이다.

DA-800은 트랜스미터는 센서의 전류 및 전압 신호를 LCD에 가스농도로 표시하는 한편, 안정적인 표준 전류신호(4~20㎃)로 변환하여 외부로 출력한다. 출력된 4~20㎃ 표준전류신호는 가스누설 경보장치나 (GMS-1000/2000) PLC, DDC, MMR 등의 컨트롤러에 전송되어 개별적 또는 통합적 가스 모니터링 시스템을 구성한다.

제품특징

◈ 마이크로프로세서 내장형으로 다양하고 정확한 기능을 한다.

◈ 고 분해능의 A/D 컨버터를 내장하여 지시 값을 정확하게 전달한다.

◈ HIGH / LOW 2단 경보접점으로 FAN 등 외부장치를 다양하게 연동시킨다.

◈ 4 - 20㎃ 외부출력으로 원거리(2.5km) 신호전송이 가능하다.

◈ 프로그램화 된 메뉴들을 통해 사용자 임의의 사용환경 설정할 수 있다.

제품사양

구 분	내 용
측정 형태	흡입식
농도 표시	LCD Display - PPM, %LEL , % 사용자 임의설정
입력 전원	DC 18-30V
구 조	방폭 구조.
측정 가스	독성 가스 , 산소 , Combustible, VOC(PID) 선택
측정 방식	흡입형
흡입 유량	0 ~ 1000ml/ min
가스 흡읍 거리	100m 이내
측정 범위	검지대상 독성가스 list 참조(당사 홈페이지)
정 확 도	≤ ±3%/Full Scale
응답 속도	40초 이내,90%/Full Scale
센서 교정	AUTO-CALIBRATION with Magnetic Switch
사용자 선택 가능	교정농도, 검지범위 선택
전선 연결	CVVS & CVVSB 1.25sq*3wire
출력 신호	4-20㎃ DC/F.S // RS-485(MODBUS-RTU)
경보 출력	2단(HIGH/LOW) 경보 RELAY CONTACT
작동 온도	-10℃ ~ 50℃
작동 습도	5 ~ 95%RH (Non-Condensing)
전선 도관	1/2” or 3/4” PF,NPT
외부 재질	Cast Aluminum Alloy
설치 장소	Wall or Pipe Station
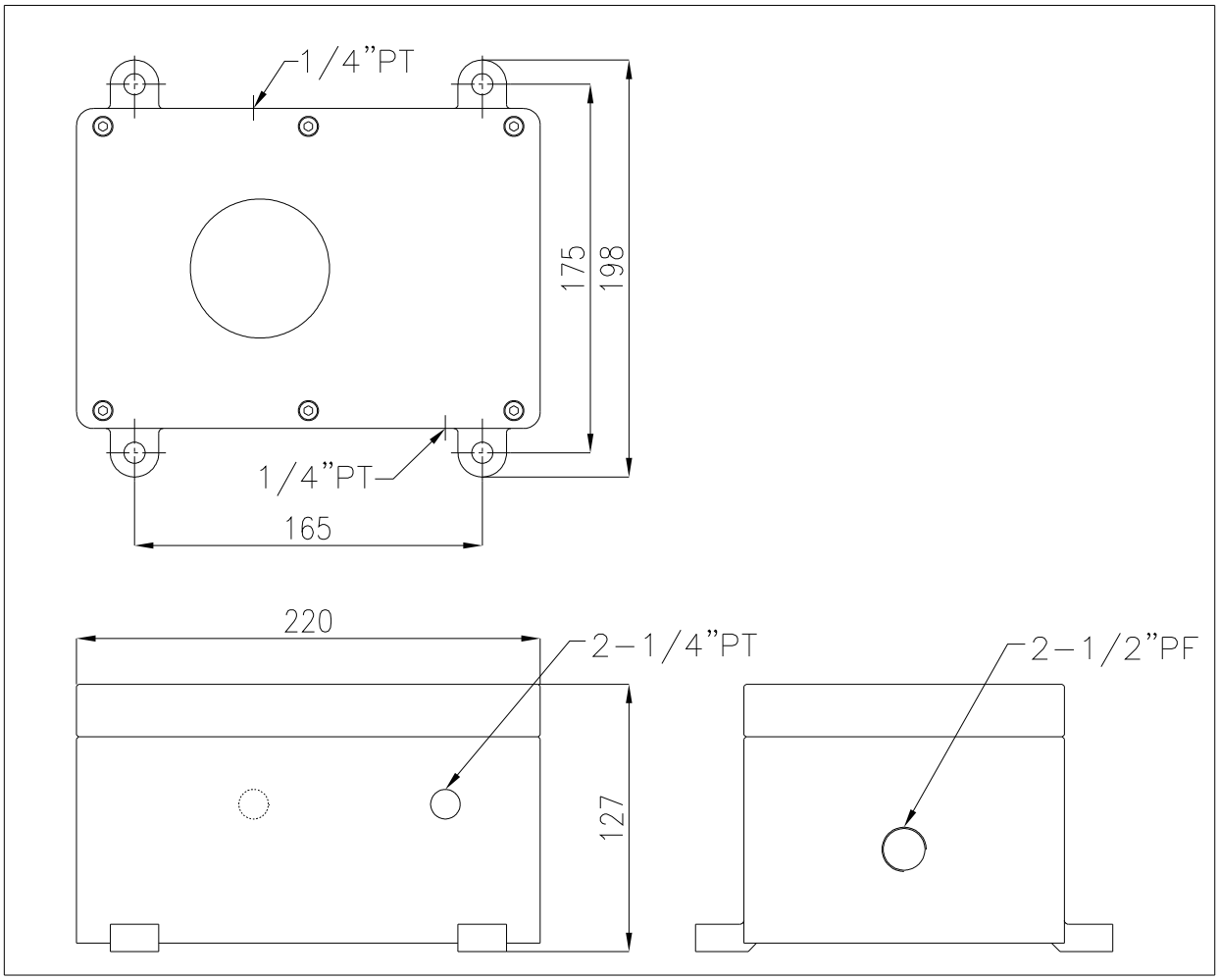
Dimension